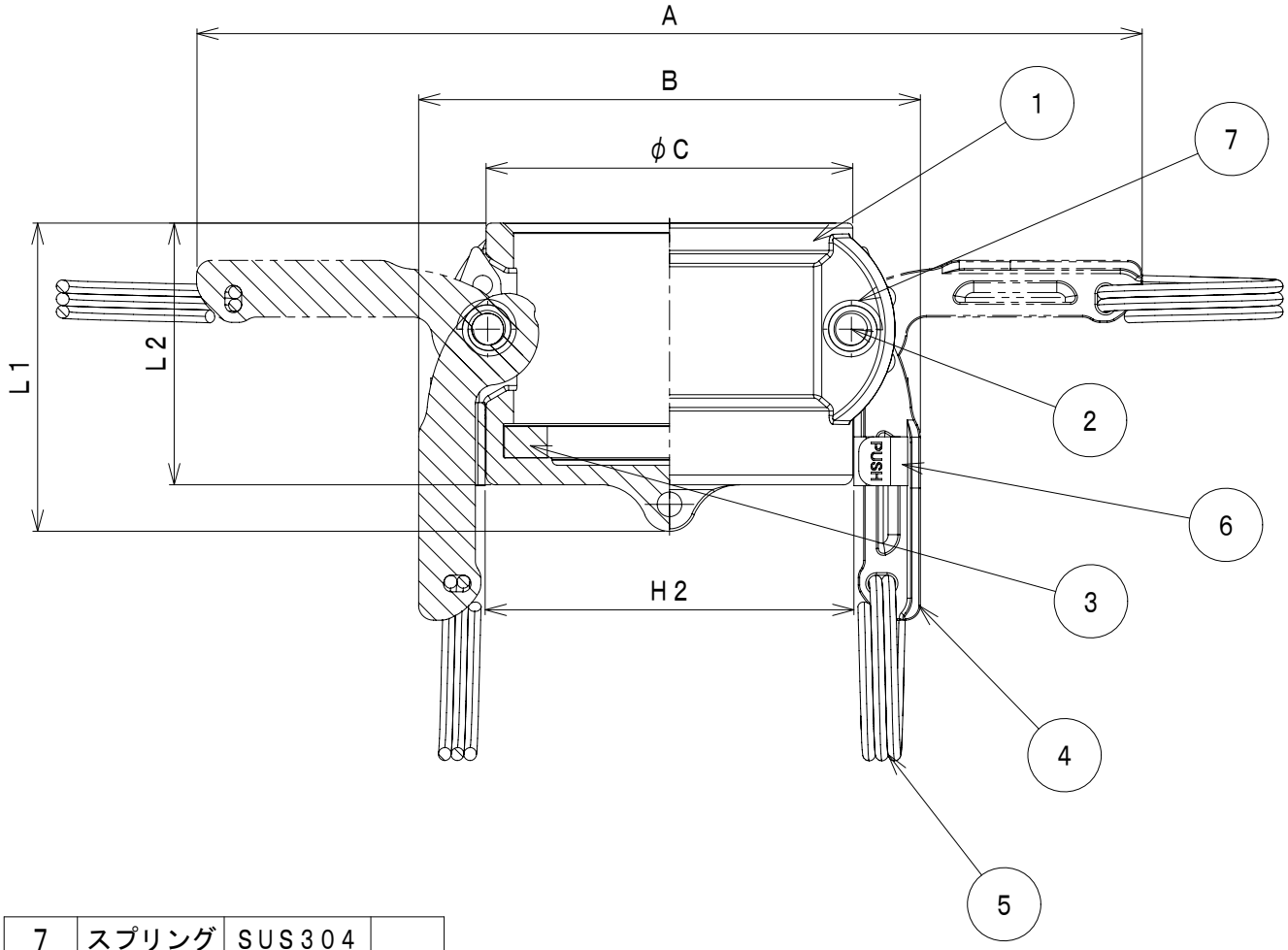

ITEM	NAMES OF PARTS	MATERIAL	REMARKS
7	スプリング	SUS304	
6	固定部品	SUS304	
5	リング	SUS304	
4	カムアーム	SCS14	
3	ガスケット	NBR	標準装備
2	ピン	SUS304	
1	本体	ADC12	

６３４－ＢＬ　ＡＬ　サイズ別寸法表（単位：ｍｍ）

位置＼サイズ	3/4"	1"	1-1/4"	1-1/2"	2"	2-1/2"
A	112	139	176	184	193	205
B	66	76	85	93	103	125
C	41	47	58	65	75	90
L1	43	50	57	57	63	68
L2	34	41	47	47	54	57
H2	41	46	58	66	75	93

株式会社トヨックス	作成日 DR'N DATE	名称 NAME	
	2024. 03. 01	OPW KAMLOK 634-BL AL	A4