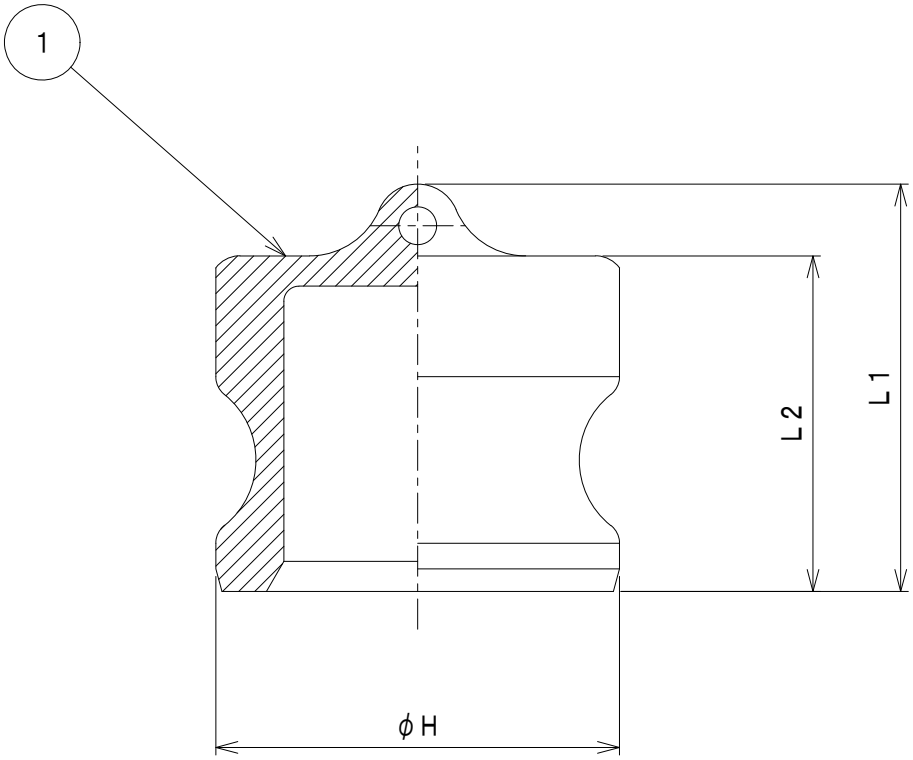

ITEM	NAMES OF PARTS	MATERIAL	REMARKS
1	本体	～4″ ADC12 5″～ アルミ合金	自社規格

６３４－Ａ　ＡＬ　サイズ別寸法表（単位：ｍｍ）

位置＼サイズ	1/2″	3/4″	1″	1-1/4″	1-1/2″	2″	2-1/2″	3″	4″	5″
H	―	32	37	45	53	63	76	92	120	146
L1	―	36	46	51	54	57	62	61	63	69
L2	―	26	36	41	44	47	51	51	53	55

株式会社トヨックス	作成日 DR'N DATE	名称 NAME	
	2024. 03. 01	OPW KAMLOK 634-A AL	A4